Flüssigkeitsstandanzeiger mit Glasrohr (Plexiglasrohr) zGAU

Gehäusewerkstoff	Nenndruck	Größe	Max. Temperatur
N **Kohlenstoffstahl**	**C** 16 bar	250 – 5000 mm	200°C
M **Säurebeständiger Stahl**	**C** 16 bar	250 – 5000 mm	200°C

MERKMALE

- Kompakte Bauweise
- Multifunktionalität
- Mögliche Anpassung von Anschlüssen
- Verschiedene Kopfausführungen je in Abhängigkeit von den vorhandenen Parametern und der Einbauweise
- In der Ausführung mit Flanschanschluss sind die Anschlussflansche der Köpfe standardmäßig auf PN 40 wie für DN 20 vorgebohrt und mit Abdichtflächen Typ B1 mit Auslass gemäß PN EN 1092-1 ausgeführt
- In der Ausführung mit Gewindeanschluss gibt es standardmäßig einen 3/4”Gewindeanschluss (GZ)
- In der Ausführung mit geschweißten Anschlüssen kann der Anschluss individuell nach Kundenwunsch vorgefertigt werden
- Im Fall von Glasbruch sind alle Flüssigkeitsstandanzeiger standardmäßig mit einer Austrittssicherung versehen

ANWENDUNG*

* die jeweilige Werkstoffausführung eignet sich nicht für alle Anwendungen

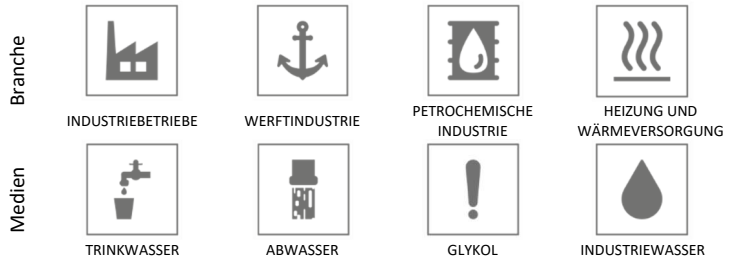

Konstruktionsveränderungen vorbehalten.

Ausgabe: 01/2019

ZETKAMA Sp. z o.o.
Ul. 3 Maja 12
PL 57-410 Ścinawka Średnia

Tel. +48 74 8652 187
Tel. +48 74 8652 111
Fax +48 74 8652 199

E-Mail: spkraj@zetkama.com.pl
www.zetkama.pl

WERKSTOFFE, DIMENSIONEN

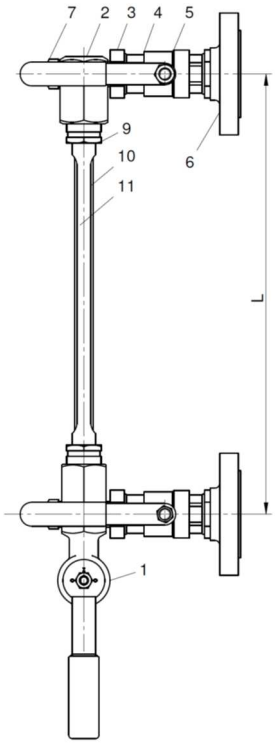

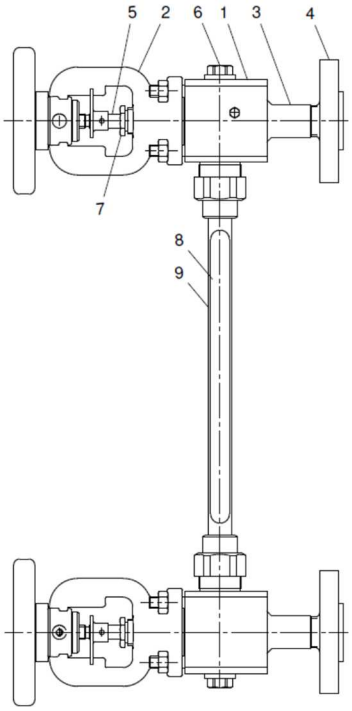

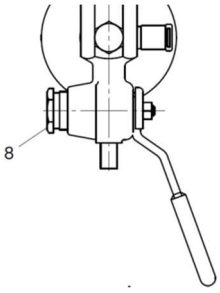

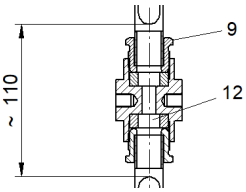

Ausführung 6.., 7...

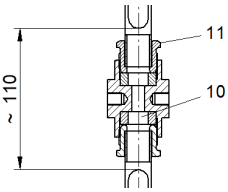

Ausführung 8...

ZETKAMA Sp. z o.o.
Ul. 3 Maja 12
PL 57-410 Ścinawka Średnia

Tel. +48 74 8652 187
Tel. +48 74 8652 111
Fax +48 74 8652 199

E-Mail: spkraj@zetkama.com.pl
www.zetkama.pl

Lfd. Nr.	Gehäusewerkstoff	N		M
	Ausführung mit Kopf Typ 708.2	**60, 61, 62, 63, 64, 65**	**70, 71, 72, 73, 74, 75**	**70, 71, 72, 73, 74, 75**
1	Ablasshahn-Gehäuse	S275JR 1.044		X5CrNi18-10 1.4301
2	Drosselverbindung oben	11SMn30 1.0715		X6CrNiTi18-10 1.4541
3	Gewindestopfen des Ventils	X20Cr13 1.4021		X6CrNiTi18-10 1.4541
4	Kugelhahn 3/4" / Drosselventil	316	316 / S235JR 1.0037	316
5	Rohr	S235JR 1.0037		X6CrNiTi18-10 1.4541
6	Flansch	Kohlenstoffstahl		Säurebeständiger Stahl
7	Schraube	11SMn30 1.0715		X6CrNiTi18-10 1.4541
8	Verschlussschraube	11SMn30 1.0715		X6CrNiTi18-10 1.4541
9	Gewindestopfen	11SMn30 1.0715		X6CrNiTi18-10 1.4541
10	Rohr	Glas, Plexiglas		
11	Schutzrohr	E235		X5CrNi18-10 1.4301
12	Rohrverbinder im Schutzrohr	X20Cr13 1.4021		X6CrNiTi18-10 1.4541
Temperaturbereich		**120°C**	**150°C***	

In Ausführung mit Drosselventil beträgt die max. Temperatur = 200°C

Lfd. Nr.	Gehäusewerkstoff	N	M
	Ausführung mit Kopf 708.1	**80, 81, 82, 83, 84, 85**	
1	Kopf	S235JR 1.0037	X6CrNiTi18-10 1.4541
2	Deckel	GP240GH 1.0619	GX5CrNi19-10 1.4308
3	Rohr	S235JR 1.0037	X6CrNiTi18-10 1.4541
4	Flansch	Kohlenstoffstahl	Säurebeständiger Stahl
5	Spindel	X20Cr13 1.4021	X6CrNiTi18-10 1.4541
6	Stopfen ½”	Kohlenstoffstahl	316 1.4401
7	Drossel	X20Cr13 1.4021	X6CrNiTi18-10 1.4541
8	Rohr	Glas, Plexiglas	
9	Schutzrohr	E235	X5CrNi18-10 1.4301
10	Rohrverbinder im Schutzrohr	X20Cr13 1.4021	X6CrNiTi18-10 1.4541
11	Verschlussschraube	11SMn30 1.0715	X6CrNiTi18-10 1.4541
Temperaturbereich		**200°C**	

* Bei Plexiglasröhren beträgt die maximale Temperatur 120°C
Auf Kundenwunschkann die max. Temperatur durch den Einsatz eines Kopfes mit Drosseldichtung auf 200°C erhöht werden.

Anschlüsse:

Flanschanschluss:
DN15 – DN50 nach EN 1092-1, DN15 – DN50 ANSI #150, 300, 600
Andere Flansche nach Rücksprache mit dem Hersteller.

Gewindeanschluss:
G½”, G¾”, G1”, NPT½”, NPT¾”, NPT1”
Andere Gewinde nach Rücksprache mit dem Hersteller.

Schweißanschluss:

Konstruktionsveränderungen vorbehalten. **Ausgabe: 01/2019**

Nach Rücksprache mit dem Hersteller.

Werkstoff	M, N		
Ausführung	Kopf Typ: 708.2 60, 61, 62, 63, 64, 65	Kopf Typ: 708.2 70, 71, 72, 73, 74, 75	Kopf Typ: 708.1 80, 81, 82, 83, 84, 85
L_{min} (mm)	250	250	250
L_{max} (mm) (einfach)	1500	1500	1500
L_{max} (mm) (Kombirohr)	4000	4000	5000
Glasrohrlänge [mm]	L - 28	L - 28	L - 60
Gewicht [kg] mit Kopfsatz	4,8	4,8	7,5

OPTIONEN

Ausführung mit Gewindeanschluss
62, 63, 72, 73, 82, 83

Ausführung mit Gewindeanschluss
64, 65, 74, 75, 84, 85

Möglicher Einsatz einer Messleiste
80, 81, 82, 83, 84, 85

Ausführung mit Ablassstopfen
80, 81, 82, 83, 84, 85
Ausführung ist abhängig von den Parametern des Mediums.
Sonstige Ausführungen sind standardmäßig.

DRUCK-TEMPERATUR-ABHÄNGIGKEIT

	PN		-10	RT	50 °C	100 °C	150 °C	200 °C
S235JR	16	bar	16	16	16	16	16	16
S275JR			16	16	16	16	16	16
X6CrNiTi18-10			16	16	16	16	16	16

Konstruktionsveränderungen vorbehalten.

Ausgabe: 01/2019

ZETKAMA Sp. z o.o.
Ul. 3 Maja 12
PL 57-410 Ścinawka Średnia

Tel. +48 74 8652 187
Tel. +48 74 8652 111
Fax +48 74 8652 199

E-Mail: spkraj@zetkama.com.pl
www.zetkama.pl

AUSFÜHRUNGEN

Figur	Gehäusewerkstoff	Größe	Nenndruck	Ausführung
708	**N** Kohlenstoffstahl S235JR	**250-5000**	**C** 16 bar	**80** Flüssigkeitsstandanzeiger mit Kopf Typ 708.1 mit einfachem Glasrohr und Flanschanschluss, Tmax = 200°C
		250-5000	**C** 16 bar	**81** Flüssigkeitsstandanzeiger mit Kopf Typ 708.1 mit einfachem Plexiglasrohr und Flanschanschluss, Tmax = 200°C
		250-5000	**C** 16 bar	**82** Flüssigkeitsstandanzeiger mit Kopf Typ 708.1 mit einfachem Glasrohr und Gewindeanschluss, Tmax = 200°C
		250-5000	**C** 16 bar	**83** Flüssigkeitsstandanzeiger mit Kopf Typ 708.1 mit einfachem Plexiglasrohr und Gewindeanschluss, Tmax = 200°C
		250-5000	**C** 16 bar	**84** Flüssigkeitsstandanzeiger mit Kopf Typ 708.1 mit einfachem Glasrohr und Schweißanschluss, Tmax = 200°C
		250-5000	**C** 16 bar	**85** Flüssigkeitsstandanzeiger mit Kopf Typ 708.1 mit einfachem Plexiglasrohr und Schweißanschluss, Tmax = 200°C
708	**N** Kohlenstoffstahl S275JR	**250-4000**	**C** 16 bar	**60** Flüssigkeitsstandanzeiger mit Kopf Typ 708.2 mit einfachem Glasrohr und Flanschanschluss, Tmax = 120°C
		250-4000	**C** 16 bar	**61** Flüssigkeitsstandanzeiger mit Kopf Typ 708.2 mit einfachem Plexiglasrohr und Flanschanschluss, Tmax = 120°C
		250-4000	**C** 16 bar	**62** Flüssigkeitsstandanzeiger mit Kopf Typ 708.2 mit einfachem Glasrohr und Gewindeanschluss, Tmax = 120°C
		250-4000	**C** 16 bar	**63** Flüssigkeitsstandanzeiger mit Kopf Typ 708.2 mit einfachem Plexiglasrohr und Gewindeanschluss, Tmax = 120°C
		250-4000	**C** 16 bar	**64** Flüssigkeitsstandanzeiger mit Kopf Typ 708.2 mit einfachem Glasrohr und Schweißanschluss, Tmax = 120°C
		250-4000	**C** 16 bar	**65** Flüssigkeitsstandanzeiger mit Kopf Typ 708.2 mit einfachem Plexiglasrohr und Schweißanschluss, Tmax = 120°C
		250-4000	**C** 16 bar	**70** Flüssigkeitsstandanzeiger mit Kopf Typ 708.2 mit einfachem Glasrohr und Flanschanschluss, Tmax = 150°C
		250-4000	**C** 16 bar	**71** Flüssigkeitsstandanzeiger mit Kopf Typ 708.2 z mit einfachem Plexiglasrohr und Flanschanschluss, Tmax = 150°C
		250-4000	**C** 16 bar	**72** Flüssigkeitsstandanzeiger mit Kopf Typ 708.2 mit einfachem Glasrohr und Gewindeanschluss, Tmax = 150°C
		250-4000	**C** 16 bar	**73** Flüssigkeitsstandanzeiger mit Kopf Typ 708. mit einfachem Plexiglasrohr und Gewindeanschluss, Tmax = 150°C
		250-4000	**C** 16 bar	**74** Flüssigkeitsstandanzeiger mit Kopf Typ 708.2 mit einfachem Glasrohr und Schweißanschluss, Tmax = 150°C
		250-4000	**C** 16 bar	**75** Flüssigkeitsstandanzeiger mit Kopf Typ 708.2 mit einfachem Plexiglasrohr und Schweißanschluss, Tmax = 150°C
708	**M** Säurebeständiger Stahl X6CrNiTi18-10	**250-4000**	**C** 16 bar	**70** Flüssigkeitsstandanzeiger mit Kopf Typ 708.2 mit einfachem Glasrohr und Flanschanschluss, Tmax = 150°C
		250-4000	**C** 16 bar	**71** Flüssigkeitsstandanzeiger mit Kopf Typ 708.2 mit einfachem Plexiglasrohr und Flanschanschluss, Tmax = 150°C
		250-4000	**C** 16 bar	**72** Flüssigkeitsstandanzeiger mit Kopf Typ 708.2 mit einfachem Glasrohr und Gewindeanschluss, Tmax = 150°C

Konstruktionsveränderungen vorbehalten.

Ausgabe: 01/2019

ZETKAMA Sp. z o.o.
Ul. 3 Maja 12
PL 57-410 Ścinawka Średnia

Tel. +48 74 8652 187
Tel. +48 74 8652 111
Fax +48 74 8652 199

E-Mail: spkraj@zetkama.com.pl
www.zetkama.pl

	250-4000		C 16 bar		73 Flüssigkeitsstandanzeiger mit Kopf Typ 708.2 mit einfachem Plexiglasrohr und Gewindeanschluss, Tmax = 150°C
	250-4000		C 16 bar		74 Flüssigkeitsstandanzeiger mit Kopf Typ 708.2 mit einfachem Glasrohr und Schweißanschluss, Tmax = 150°C
	250-4000		C 16 bar		75 Flüssigkeitsstandanzeiger mit Kopf Typ 708.2 mit einfachem Plexiglasrohr und Schweißanschluss, Tmax = 150°C
	250-4000		C 16 bar		80 Flüssigkeitsstandanzeiger mit Kopf Typ 708.1 mit einfachem Glasrohr und Flanschanschluss, Tmax = 200°C
	250-4000		C 16 bar		81 Flüssigkeitsstandanzeiger mit Kopf Typ 708.1 mit einfachem Plexiglasrohr und Flanschanschluss, Tmax = 200°C
	250-4000		C 16 bar		82 Flüssigkeitsstandanzeiger mit Kopf Typ 708.1 mit einfachem Glasrohr und Gewindeanschluss, Tmax = 200°C
	250-4000		C 16 bar		83 Flüssigkeitsstandanzeiger mit Kopf Typ 708.1 mit einfachem Plexiglasrohr und Gewindeanschluss, Tmax = 200°C
	250-4000		C 16 bar		84 Flüssigkeitsstandanzeiger mit Kopf Typ 708.1 mit einfachem Glasrohr und Schweißanschluss, Tmax = 200°C
	250-4000		C 16 bar		85 Flüssigkeitsstandanzeiger mit Kopf Typ 708.1 mit einfachem Plexiglasrohr und Schweißanschluss, Tmax = 200°C

BESTELLANGABEN

Figur		Gehäusewerkstoff		Größe		Nenndruck		Ausführung
708		N Kohlenstoffstahl S275JR		20		C 16 bar		60 Flüssigkeitsstandanzeiger mit Kopf Typ 708.2 mit einfachem Glasrohr und Flanschanschluss, Tmax = 120°C

Bestellbeispiel gem. Index 708 N 20 C 60

Flüssigkeitsstandanzeiger mit einfachem Glasrohr (Plexiglas) zGAU	708
Kohlenstoffstahl	N
Flansch DN20	20
Nenndruck PN16	C
Flüssigkeitsstandanzeiger mit Kopf Typ 708.2 mit einfachem Glasrohr und Flanschanschluss, Tmax = 120°C	60

Konstruktionsveränderungen vorbehalten.

Ausgabe: 01/2019

ZETKAMA Sp. z o.o.
Ul. 3 Maja 12
PL 57-410 Ścinawka Średnia

Tel. +48 74 8652 187
Tel. +48 74 8652 111
Fax +48 74 8652 199

E-Mail: spkraj@zetkama.com.pl
www.zetkama.pl